eltherm®

INSTRUCTIONS DE TERMINAISON

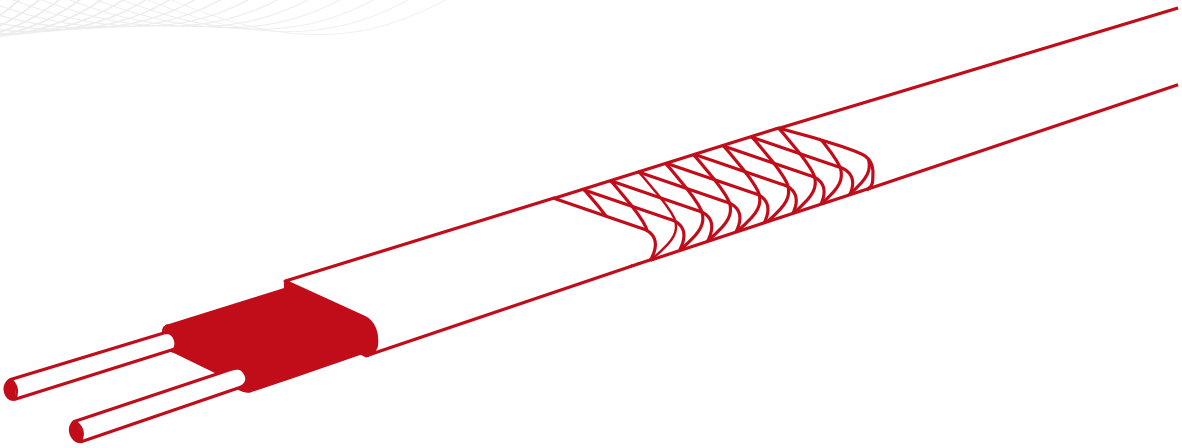

EL-CLIC

Connecteurs rapides pour câbles chauffants ELSR de type -N, -LS et -W

eltherm GmbH
Ernst-Heinkel-Strasse 6-10
57299 Burbach, Germany
P.: +49 2736 4413-0
F.: +49 2736 4413-50
info@eltherm.com

QAA 102
Rev.04
0080136

SOMMAIRE

Sujet	Page
OUTILS RECOMMANDÉS	3
CONTENU DU CONNECTEUR RAPIDE	3
El-Clic P / S	3
COUPER LE CÂBLE CHAUFFANT À LA LONGUEUR VOULUE ET OUVRIR LE BOÎTIER	3
PRÉPARATION DU CÂBLE CHAUFFANT	4
PRÉPARER EL-CLIC	4
INSÉRER LE CÂBLE CHAUFFANT	5
SERRER LES VIS DE DÉCHARGE DE TRACTION	5
Possibilités de raccordement d'un câble chauffant	5
Possibilités de raccordement pour deux ou trois câbles chauffants	6
SERRER LE BLOC DE CONTACT	6
FERMER EL-CLIC	7
OPTIONS DE MONTAGE	7
Montage de tuyaux	7
Montage mural	8

INFORMATIONS IMPORTANTES

- À CONSERVER



Pour une utilisation correcte et sûre du raccord rapide El-Clic, veuillez suivre les instructions suivantes. Veuillez conserver ce mode d'emploi pour pouvoir vous y référer ultérieurement (par exemple dans la documentation de l'installation).

- POUR L'ÉLIMINATION



Le logo WEEE indique que ce produit ne doit pas être jeté avec les autres déchets.
Pour plus d'informations sur l'élimination et la récupération des déchets d'équipements électriques et électroniques et sur les points de collecte, contactez votre entreprise locale de collecte des déchets ou le fabricant auprès duquel vous avez acheté le produit.

ATTENTION

Indique une situation potentiellement dangereuse.
Si elle n'est pas évitée, il y a un risque de dommages ou de dysfonctionnement.

DANGER

Indique une situation extrêmement dangereuse.
Si elle n'est pas évitée, il y a danger de mort ou au moins un risque élevé de blessures graves.

REMARQUE

Informations et instructions importantes pour une utilisation sûre, efficace et respectueuse de l'environnement.

AVERTISSEMENT

Signale une situation dangereuse.
Si elle n'est pas évitée, elle peut entraîner des blessures ou, à tout le moins, présenter un risque élevé de dommages.

Réserve

Nous nous réservons le droit de procéder à des modifications techniques. Les modifications, les erreurs et les fautes d'impression ne donnent droit à aucun dédommagement. Pour les composants et systèmes de sécurité, il convient de respecter la notice de montage ainsi que les normes et prescriptions applicables et actuellement en vigueur.

eltherm GmbH
Ernst-Heinkel-Str. 6-10
57299 Burbach
T.: +49 2736 4413-0
F.: +49 2736 4413-50
info@eltherm.com

Document: 86450409CLICX		Instructions de terminaison El-Clic	
Auteur:	Peter Schmidt	Date:	18.07.2018
Révision: **04**	Maximilian Georg	Date:	11.08.2026

OUTILS RECOMMANDÉS

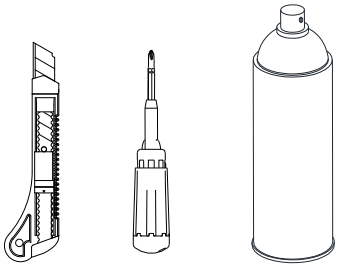

PZ2 spray au silicone

CONTENU DU CONNECTEUR RAPIDE

El-Clic P / S

Type	Description	Référence
El-Clic P	Connecteur avec câble de raccordement (2,5 m, H05SS-F 3G1,5), côté raccordement avec embouts	09ClicP
El-Clic S	Connecteur sans câble de raccordement	09ClicS

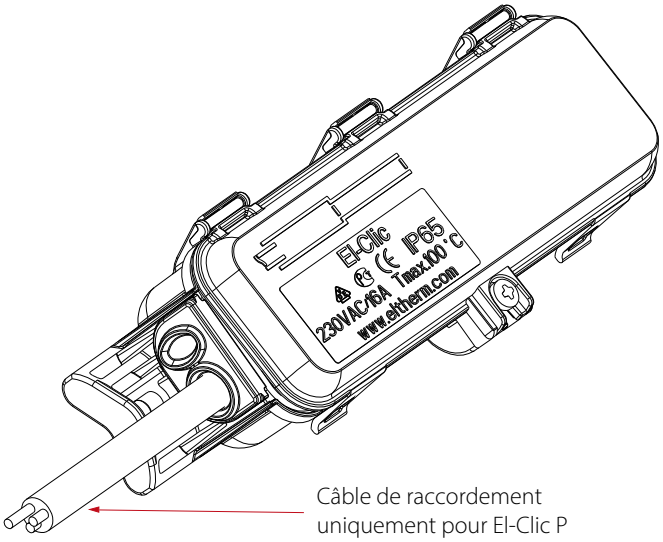

Câble de raccordement uniquement pour El-Clic P

ATTENTION

- Les travaux ne doivent être effectués que par du personnel spécialisé agréé !
- Le connecteur rapide El-Clic n'est destiné qu'à un seul raccordement !
- Ne pas percer la membrane à l'aide d'un outil !

ATTENTION

En cas d'utilisation à l'extérieur :

- Procéder à l'installation en veillant à la protéger autant que possible des rayons directs du soleil.
- Acheminer le câble chauffant de manière à ce que l'eau ne puisse pas s'écouler jusqu'à l'El-Clic (installer un « piège à gouttes »).

ATTENTION

Pour le modèle El-Clic avec câble de raccordement intégré :

- Ne démontez pas et ne remplacez pas le câble de raccordement !
- Le câble de raccordement doit être posé de manière solide et protégé contre les poussées, les tractions et toute autre contrainte mécanique !
- En cas d'utilisation à l'extérieur, prévoir également un « pare-gouttes » pour le câble de raccordement !

COUPER LE CÂBLE CHAUFFANT À LA LONGUEUR VOULUE ET OUVRIR LE BOÎTIER

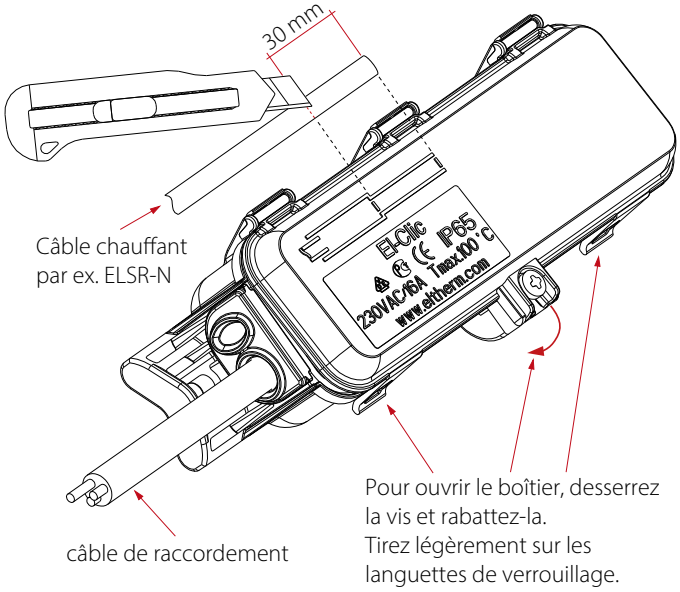

ATTENTION

Respectez les dimensions ! Coupez le câble chauffant à angle droit!

› Contactez-nous: +49 2736 4413-0 • info@eltherm.com

PRÉPARATION DU CÂBLE CHAUFFANT

ELSR-...-BO(T)

1. Retirer la gaine extérieure

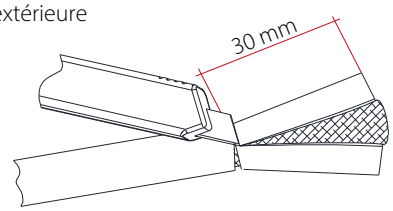

2. Faire passer la tresse de mise à la terre par-dessus la gaine extérieure

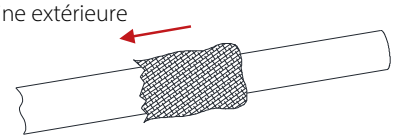

ELSR-...-AO

1. Retirer la gaine extérieure

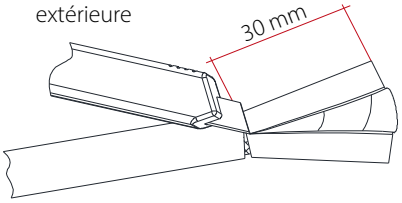

2. Entailler le film de protection

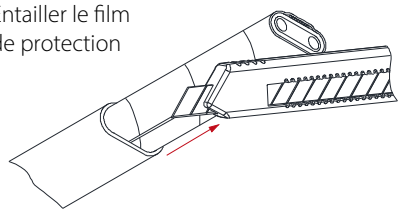

3. Retirer le film de protection

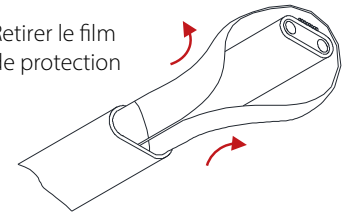

4. Retirer le film de protection et le conducteur de protection

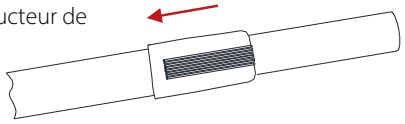

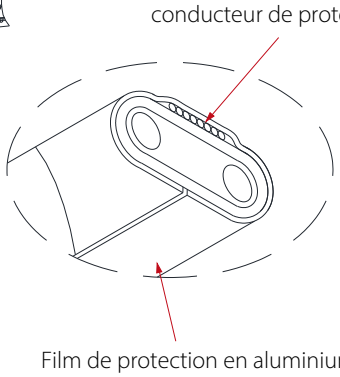

PRÉPARER EL-CLIC

Ouvrir les dispositifs de décharge de traction (si nécessaire)

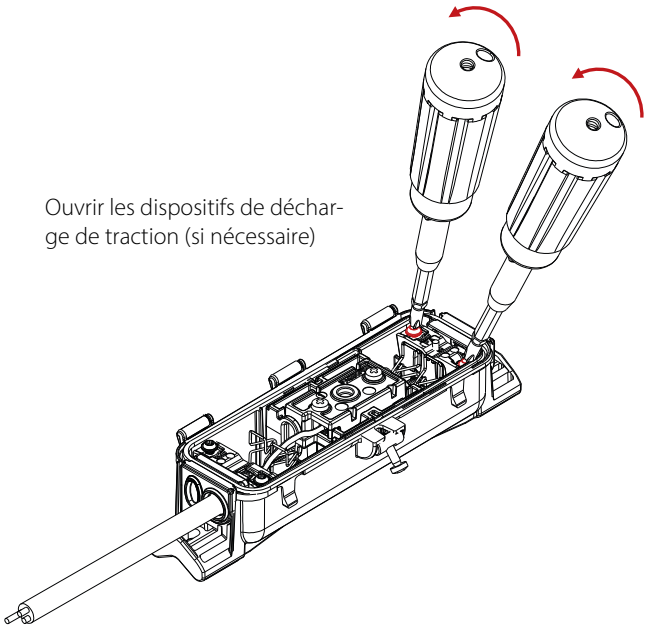

Desserrer le bloc de contact, dévisser les vis jusqu'à ce qu'elles soient presque hors du filetage

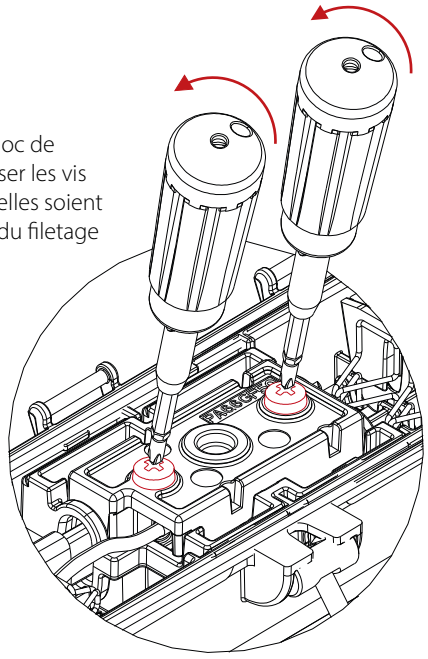

⚠ ATTENTION

Desserrez toujours les vis de décharge de traction des deux côtés, même si vous n'insérez qu'un seul câble chauffant par côté !

INSÉRER LE CÂBLE CHAUFFANT

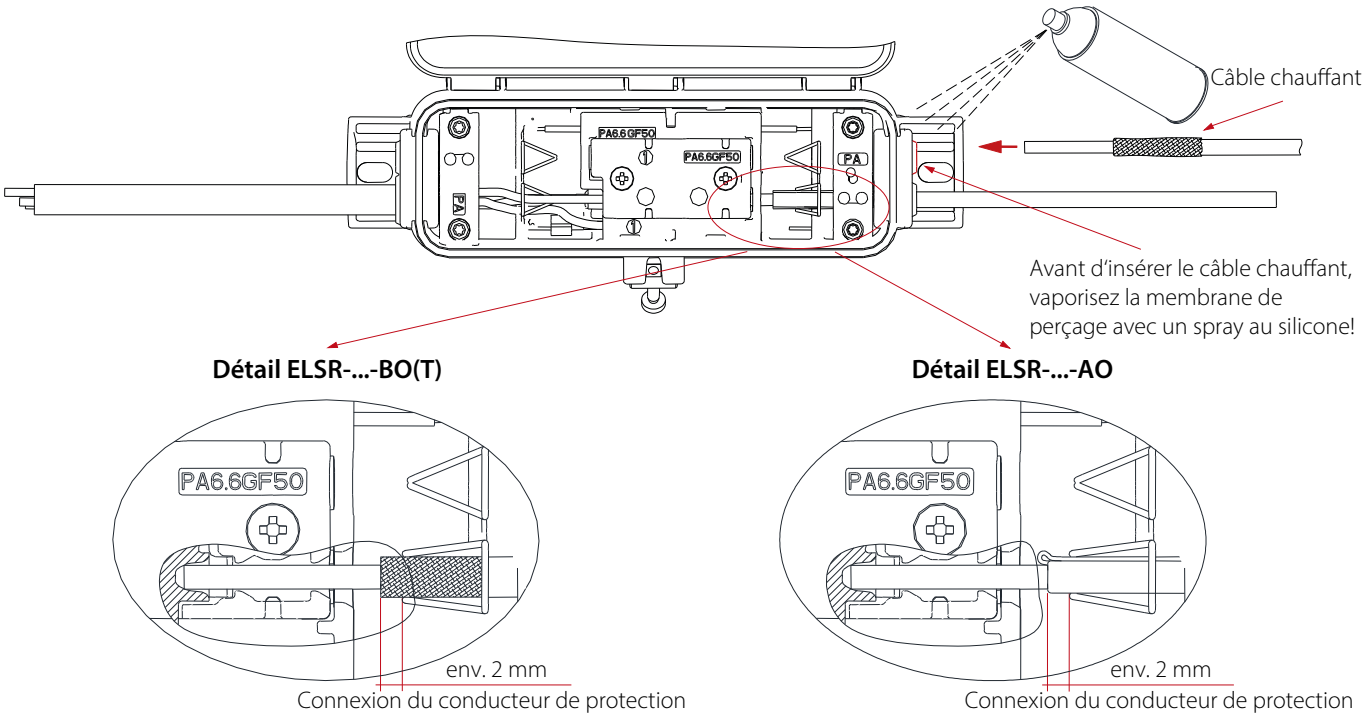

ATTENTION

- Ne pas entailler la membrane perforée avec un outil !
- Enfoncez le câble chauffant jusqu'à la butée !
- Contrôle visuel de la tresse de protection ou du conducteur de protection lors de l'insertion du câble chauffant !
- Vérifier visuellement que les arêtes de contact ne sont pas endommagées lors du montage !

SERRER LES VIS DE DÉCHARGE DE TRACTION

Possibilités de raccordement d'un câble chauffant

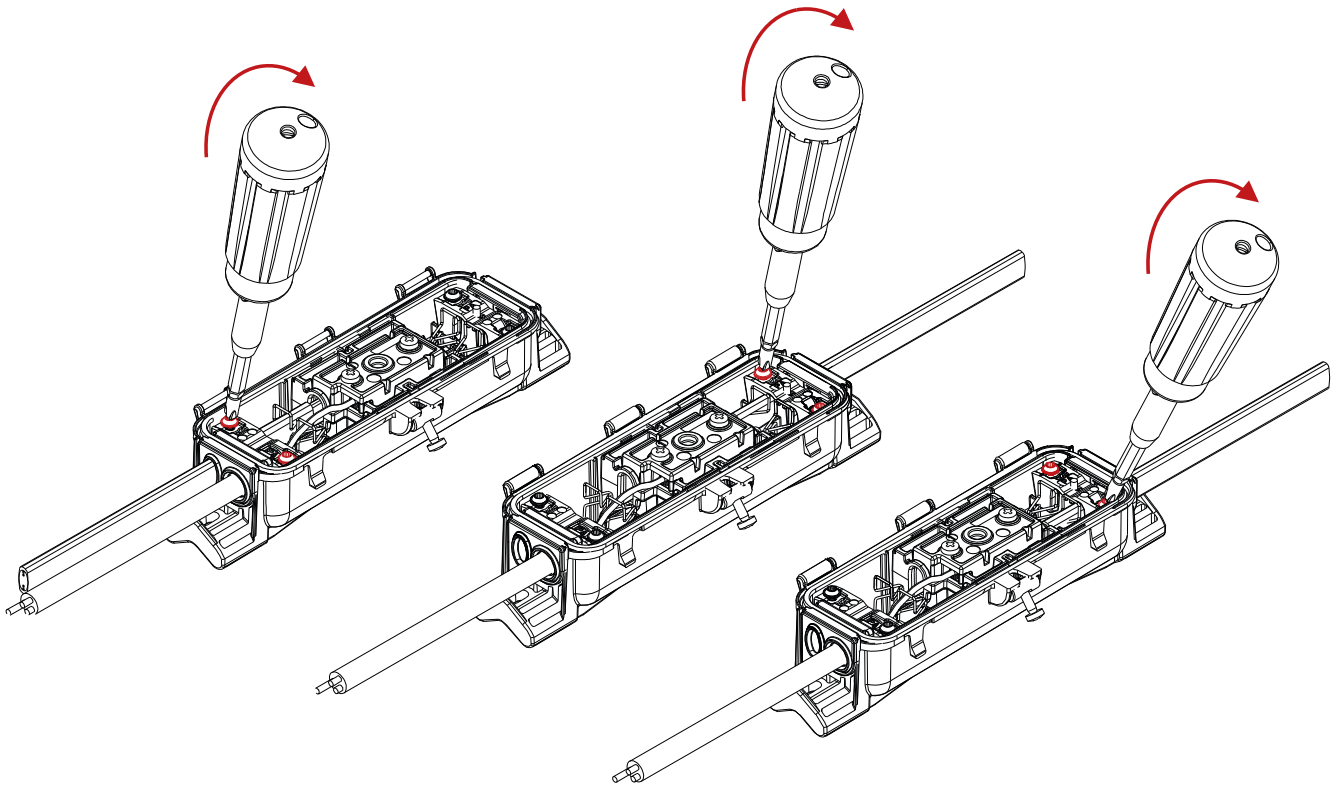

› Contactez-nous: +49 2736 4413-0 • info@eltherm.com

Possibilités de raccordement pour deux ou trois câbles chauffants

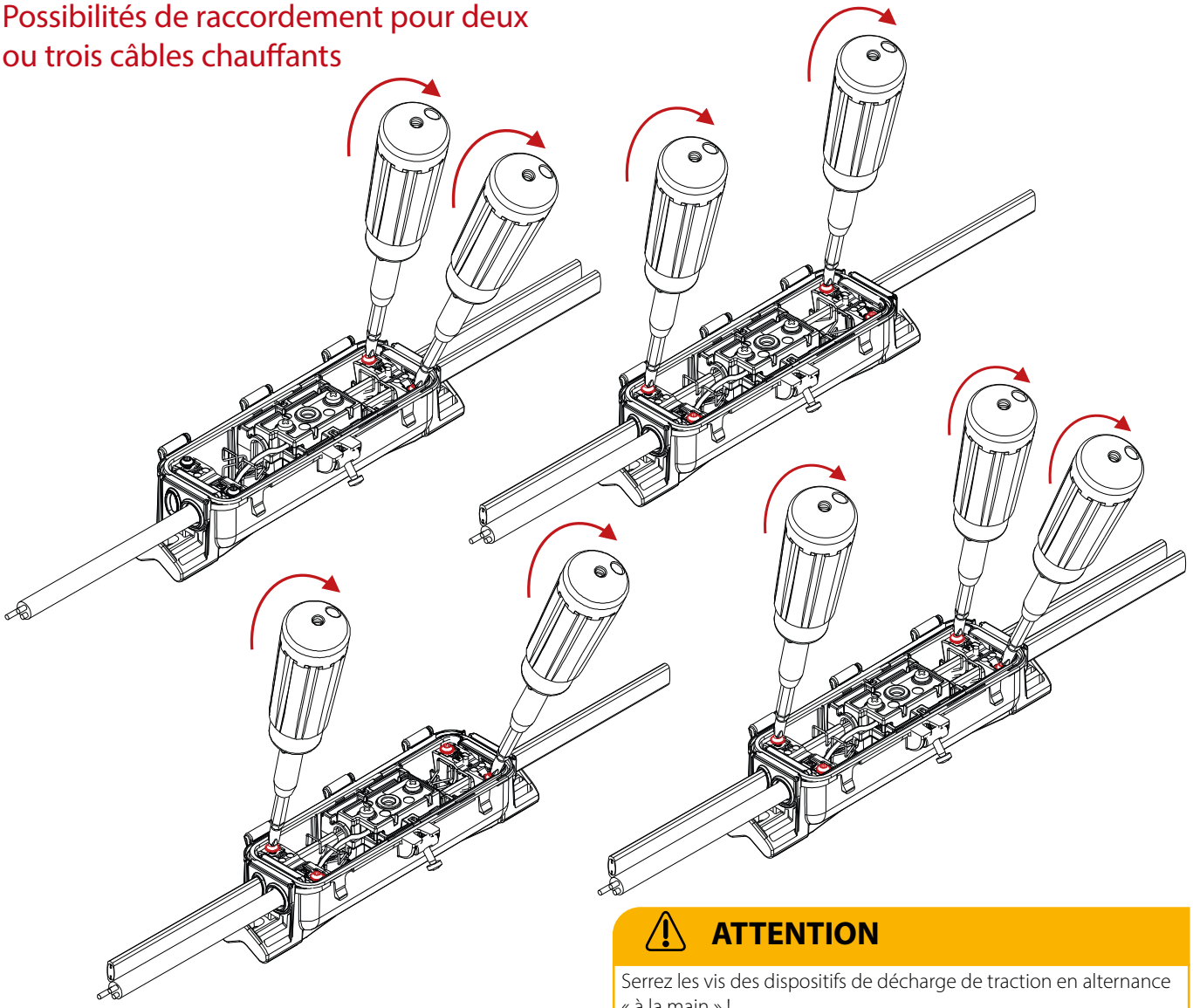

ATTENTION

Serrez les vis des dispositifs de décharge de traction en alternance « à la main » !

SERRER LE BLOC DE CONTACT

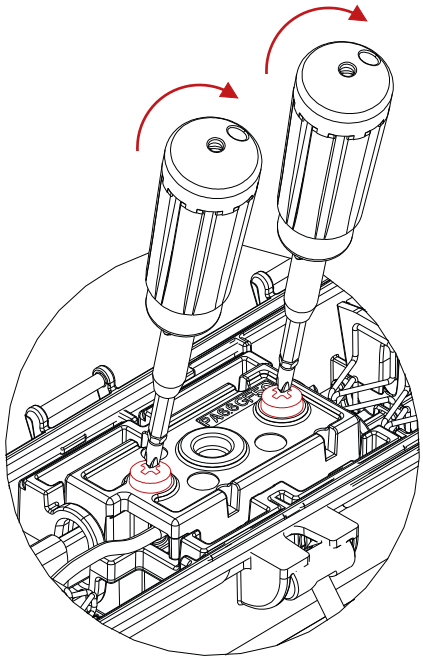

ATTENTION

Serrer les deux vis du bloc de contact en alternance jusqu'à la butée, à **1,5 Nm max.** !

FERMER EL-CLIC

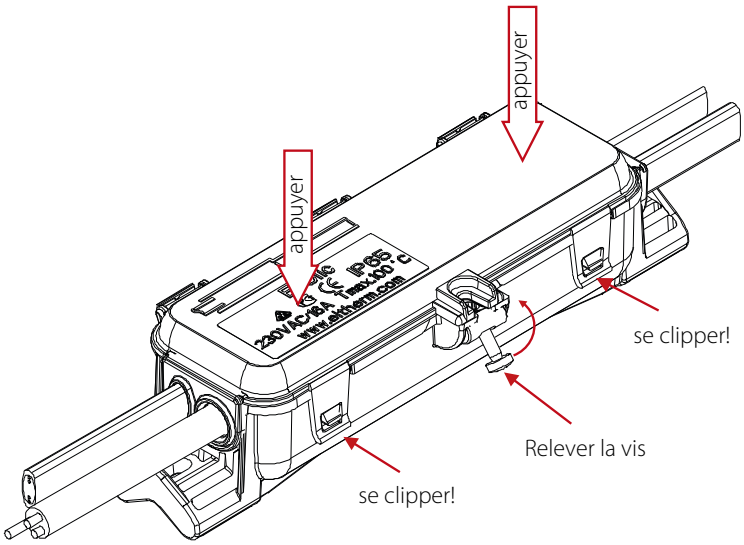

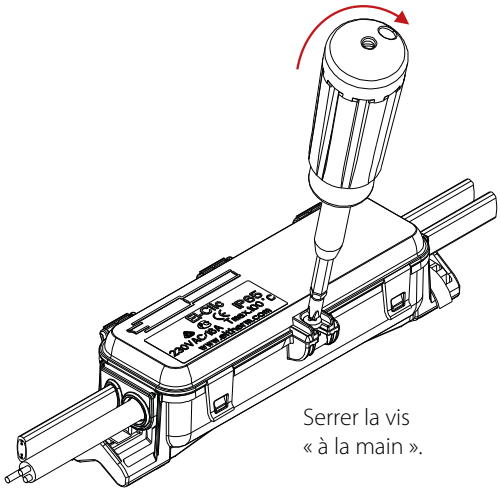

ATTENTION

Nous vous recommandons d'effectuer un contrôle conformément à la norme QAA-023 avant de passer à l'étape suivante !

OPTIONS DE MONTAGE

Montage de tuyaux

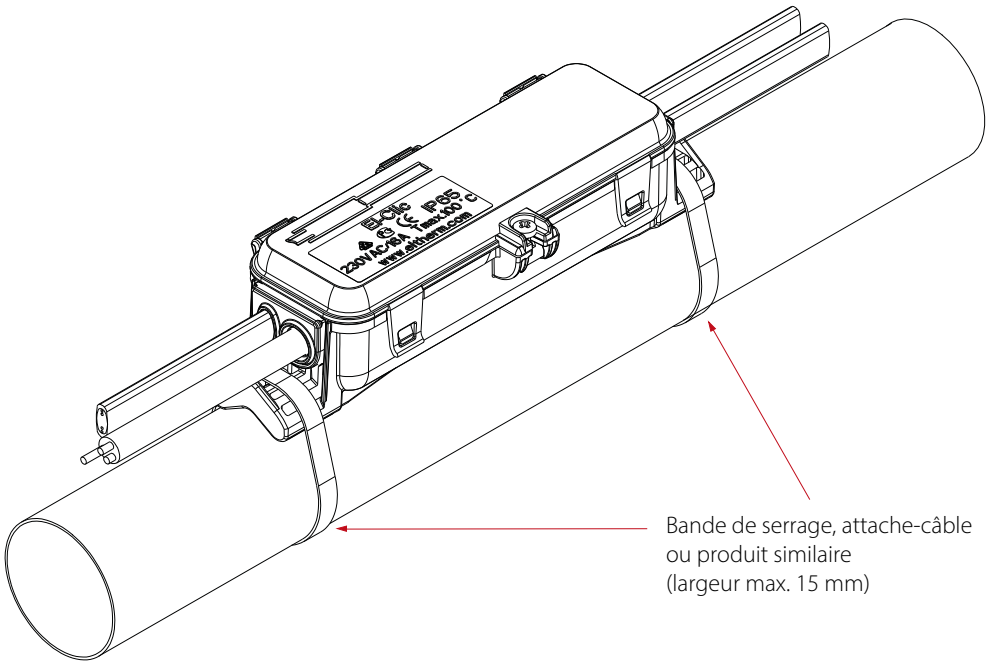

› Contactez-nous: +49 2736 4413-0 • info@eltherm.com

Montage mural

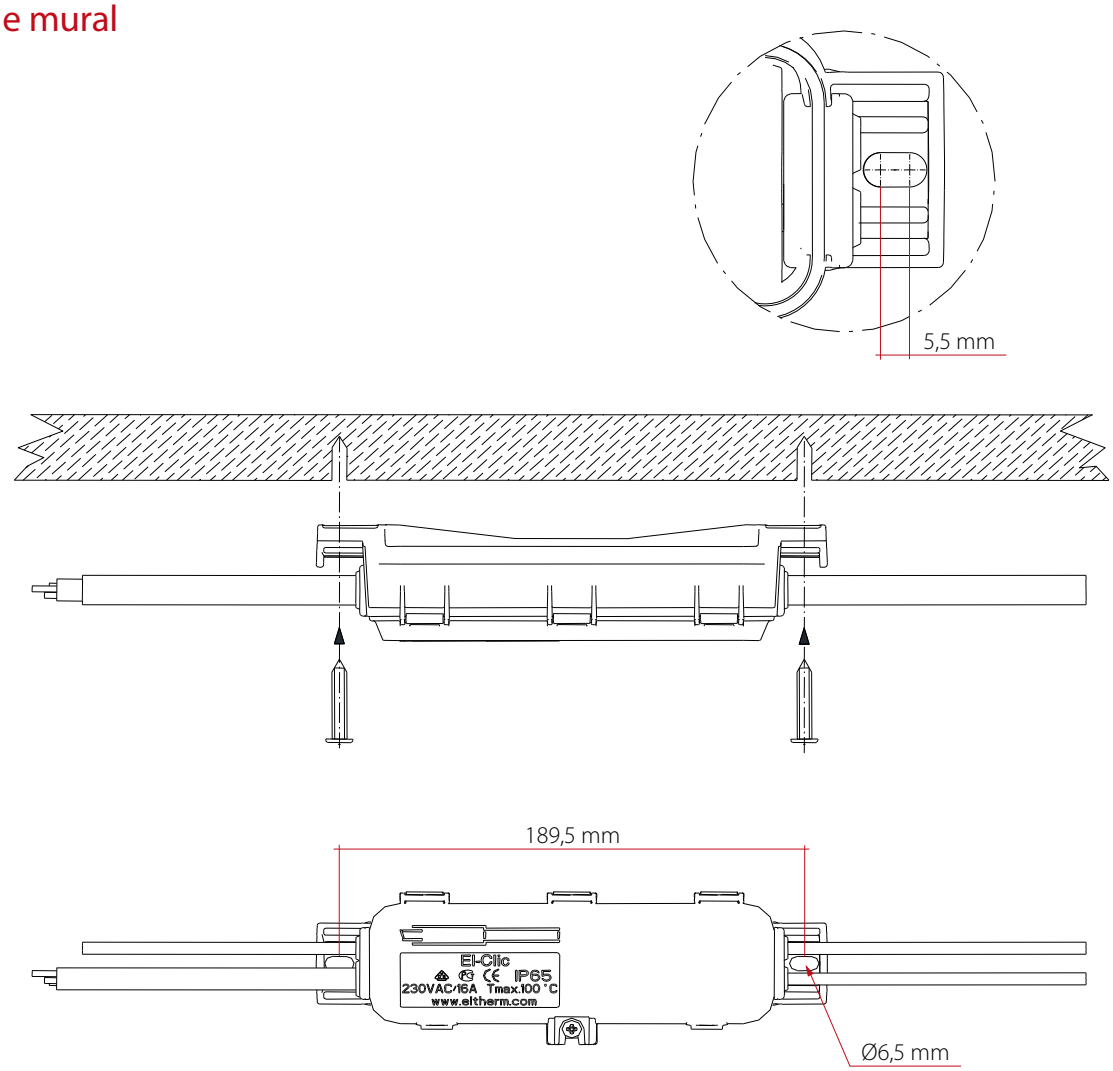

ATTENTION

Utilisez des vis et des chevilles adaptées au support !

eltherm®

eltherm GmbH
Ernst-Heinkel-Straße 6-10
57299 Burbach. Germany

T.: +49 2736 4413-0
F.: +49 2736 4413-50
info@eltherm.com

Vous trouverez également ce document sur le site Web d'eltherm. Visitez notre espace de téléchargement.

86450409CLICX Instructions de terminaison El-Clic (QAA-102) FR - Sous réserve de modifications techniques.